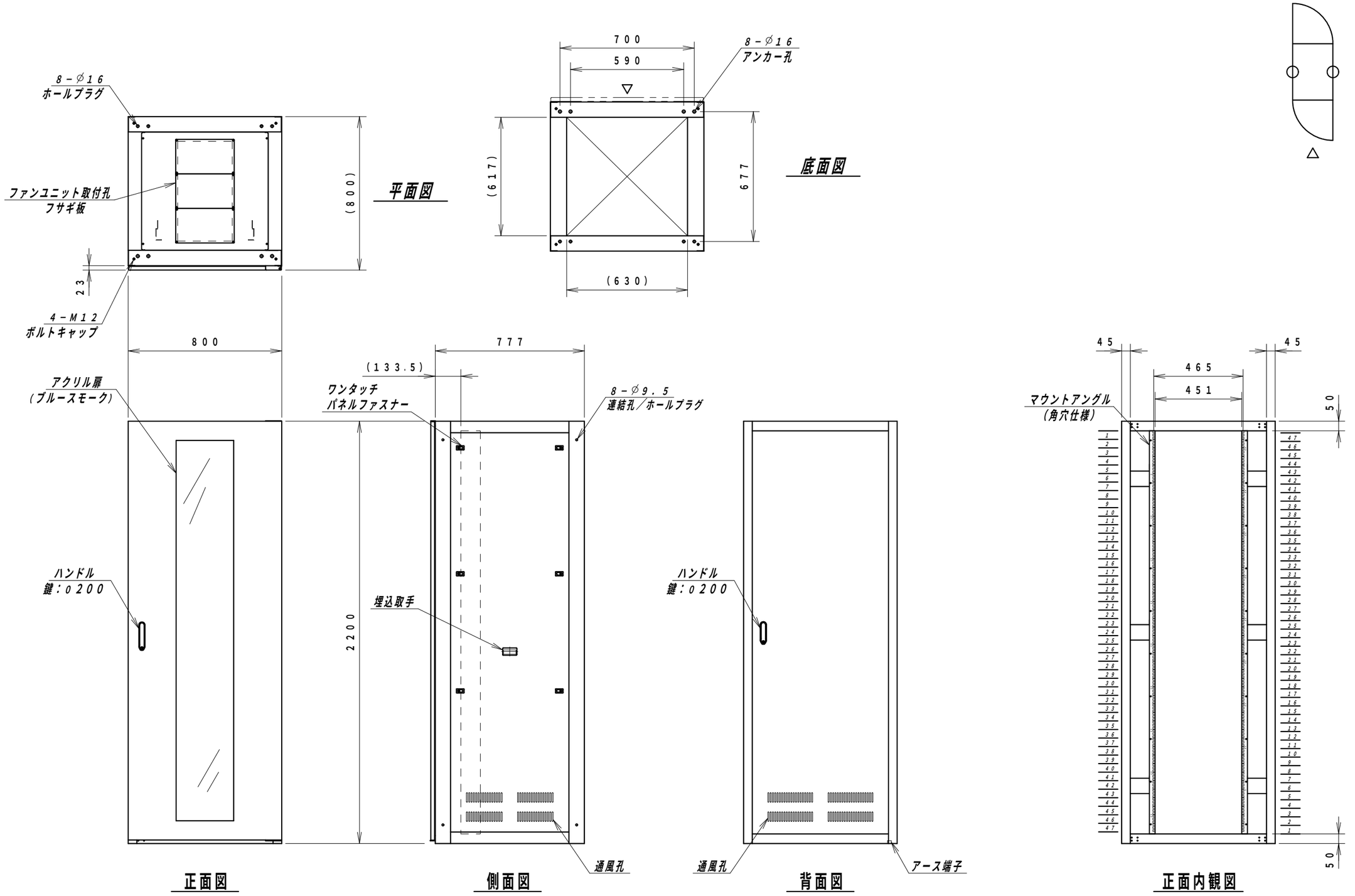

材質	スチール		
仕上	焼付塗装（レザーサテン）		
色	アイボリー（6Y8.5／0.5）	艶	5分
数量	1	単位	面

検図	出図
宮本	高地

ヤマト通信工業株式会社

件名

名称 19インチラック YER8－8022－A

作成日 2020年 04月 01日	単位 mm
サイズ A3	スケール 1／20
図面番号 Y110630K68－2	シート

00a